TWIN POOL

- unverwechselbarer Stil: innere Ellipse mit sechseckiger Außenform
- trotz kompakter äußerer Form großer Innenraum
- vielfältige Einbaumöglichkeiten, auch als Eckeinbau
- aus Kaldewei Stahl-Email 3,5 mm

Abbildungen ähnlich,
Abbildung zeigt Linksausführung
(Standard)

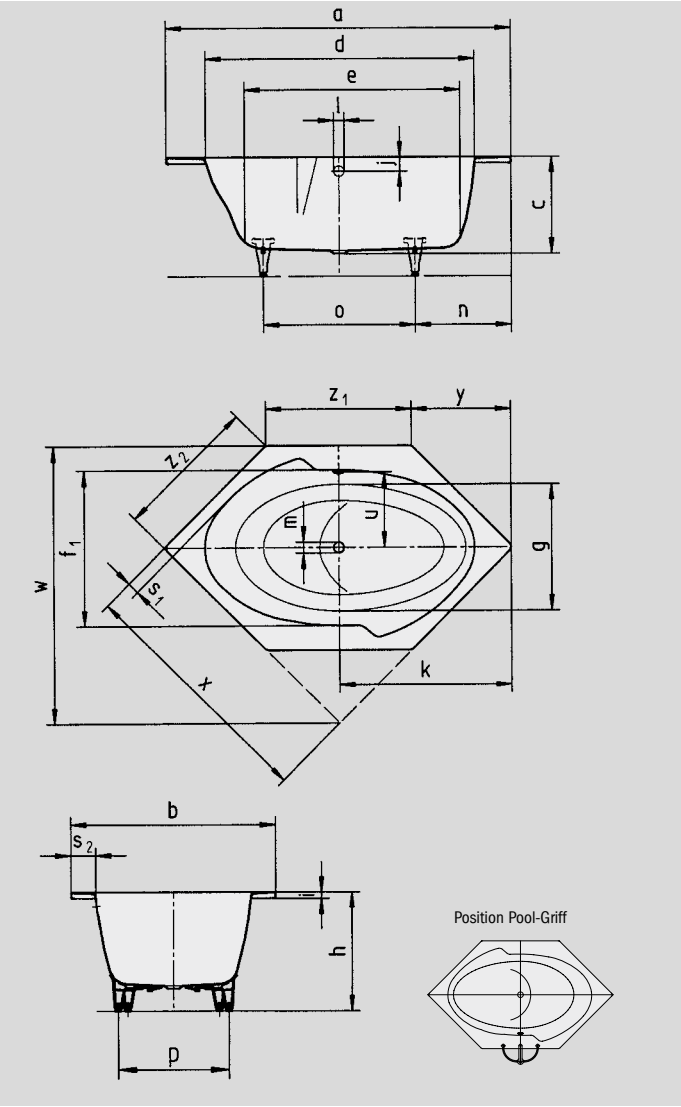

COMFORT SELECT

Modell-Nr.		**660**
Äußere Länge	a	1700 mm
Äußere Breite	b	1000 mm
Tiefe	c	470 mm
Innere Länge (oben)	d	1325 mm
Innere Länge (unten)	**e**	**1050 mm**
Innere Breite (oben)	f_1; f_2	750; 850 mm
Innere Breite (unten)	g	550 mm
Höhe mit Füßen	h	591-651 mm
Randhöhe	i	32 mm
Abstand Oberkante bis Mitte Überlaufloch	j	70 mm
Abstand Wannenrand bis Mitte Ablaufloch	k	850 mm
Durchmesser Überlaufloch	l	52 mm
Durchmesser Ablaufloch	m	52 mm
Abstand Fußseite Wannenrand bis Mitte Fuß	n	544 mm
Abstand zwischen den Füßen	o	612 mm
Fußbreite max.	p	515 mm
Randbreite (Schenkel; Längsseite)	s_1; s_2	55; 120 mm
Abstand Mitte Ab- bis Mitte Überlaufloch	u	373 mm
Einbaumaß	w	1360 mm
Schenkellänge	x	1215 mm
Fase	y	490 mm
Länge der Seiten	z_1: z_2	720; 707 mm
Nutzinhalt** in Ltr.		150
Gewicht der emaillierten Badewanne in kg		48
Antislip		∅ 435 mm
Vollantislip		– mm

Fertigungstechnische Änderungen, Toleranzen und Irrtümer vorbehalten. Abbildungen ähnlich.
** Nutzinhalt = Wasserinhalt abzgl. durchschnittlich 70 Ltr. Verdrängung.

KALDEWEI